【スポレクの部】

スポレクの部		海王丸ブルー	やまだACE	海王丸レッド	志貴野クラブ	勝	敗	率	順位
1	海王丸ブルー		15−12 12−15 15−9	14−16 14−16	15−8 13−15 7−15	1	2		3
2	やまだACE	12−15 15−12 9−15		10−15 13−15	7−15 7−15	0	6		4
3	海王丸レッド	16−14 16−14	15−10 15−13		8−15 15−11 11−15	2	1		2
4	志貴野クラブ	8−15 15−8 15−7	15−7 15−7	15−11 11−15 15−11		3	0		1

※　上記表の率とは、勝敗数が同点の場合、得点率（総得点／総失点）を記入のこと。

コート	Ａ コ ー ト				
試合順	対　　戦			審　　判	
①	海王丸ブルー	—	やまだACE	海王丸レッド	志貴野クラブ
②	海王丸レッド	—	志貴野クラブ	海王丸ブルー	やまだACE
③	海王丸ブルー	—	海王丸レッド	志貴野クラブ	
④	やまだACE	—	志貴野クラブ	海王丸レッド	
⑤	海王丸ブルー	—	志貴野クラブ	やまだACE	
⑥	やまだACE	—	海王丸レッド	海王丸ブルー	

【フリーの部】

（予選　Ⅰ組）

Ⅰ組		芝園クラブ	上市SVC	やまだACE	勝	敗	率	順位
1	芝園クラブ		15−8 15−6	15−10 15−13	2	0		1
2	上市SVC	8−15 6−15		6−15 7−15	0	2		3
3	やまだACE	10−15 13−15	15−6 15−7		1	1		2

コート	Ｂ　コ　ー　ト			
試合順	対　　戦			審　判
①	芝園クラブ	―	上市SVC	やまだACE
②	上市SVC	―	やまだACE	芝園クラブ
③	芝園クラブ	―	やまだACE	上市SVC

Ｂ　コ　ー　ト	
順位	チーム名
1位	芝園クラブ
2位	やまだACE
3位	上市SVC

（予選　Ⅱ組）

Ⅱ組		SVCトナミ	山室SVC	山室中部	勝	敗	率	順位
4	SVCトナミ		10−15 11−15	8−15 5−15	0	2		3
5	山室SVC	15−10 15−11		15−8 15−13	2	0		1
6	山室中部	15−8 15−5	8−15 13−15		1	1		2

コート	Ｃ　コ　ー　ト			
試合順	対　　戦			審　判
①	SVCトナミ	―	山室SVC	山室中部
②	山室SVC	―	山室中部	SVCトナミ
③	SVCトナミ	―	山室中部	山室SVC

Ｃ　コ　ー　ト	
順位	チーム名
1位	山室SVC
2位	山室中部
3位	SVCトナミ

☆ 決勝トーナメント戦　（各組上位2位までが決勝トーナメントに進出）

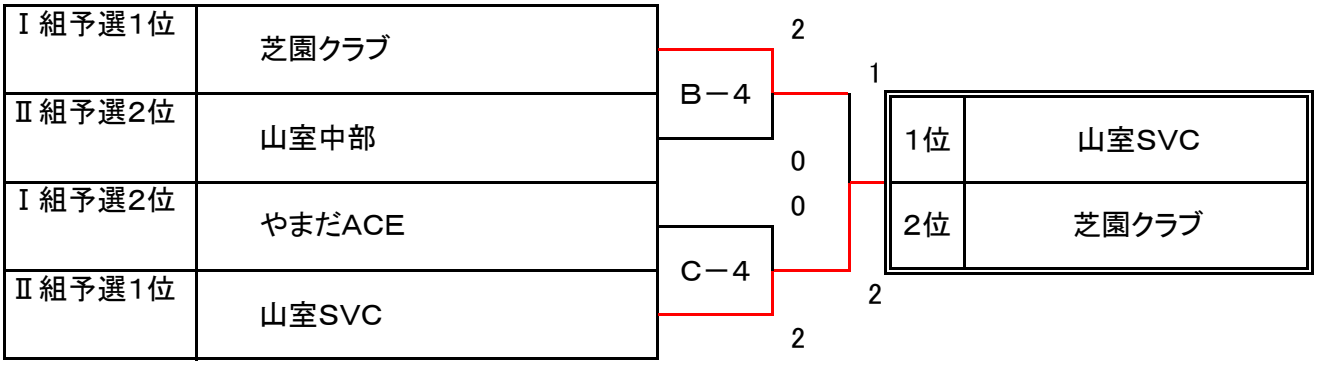

【レディースの部】

	レディースの部	TOYOTA. A	やまだACE	TOYOTA. B	戸出クラブ	勝	敗	率	順位
1	TOYOTA. A		10−15 10−15	11−15 15−13 15−6	15−12 14−16 11−15	1	2		3
2	やまだACE	15−10 15−10		15−4 15−6	15−11 12−15 13−15	2	1		2
3	TOYOTA. B	15−11 13−15 6−15	4−15 6−15		9−15 15−17	0	3		4
4	戸出クラブ	12−15 16−14 15−11	11−15 15−12 15−13	15−9 17−15		4	0		1

※ 上記表の率とは、勝敗数が同点の場合、得点率（総得点／総失点）を記入のこと。

コート	Ｄ コ ー ト				
試合順	対　　戦			審　判	
①	TOYOTA. A	—	やまだACE	TOYOTA. B	戸出クラブ
②	TOYOTA. B	—	戸出クラブ	TOYOTA. A	やまだACE
③	TOYOTA. A	—	TOYOTA. B	戸出クラブ	
④	やまだACE	—	戸出クラブ	TOYOTA. B	
⑤	TOYOTA. A	—	戸出クラブ	やまだACE	
⑥	やまだACE	—	TOYOTA. B	TOYOTA. A	

【メンズの部】

	メンズの部	戸出クラブ	やまだACE	やまむろ	勝	敗	率	順位
1	戸出クラブ		15−11 12−15 16−14	15−11 5−15 10−15	1	1		2
2	やまだACE	11−15 15−12 14−16		15−17 13−15	0	2		3
3	やまむろ	11−15 15−5 15−10	17−15 15−13		2	0		1

コート	Ｅ コ ー ト			
試合順	対　　戦			審　判
①	戸出クラブ	—	やまだACE	やまむろ
②	やまだACE	—	やまむろ	戸出クラブ

Ｅ コ ー ト	
順位	チーム名
1位	やまむろ
2位	戸出クラブ

③	戸出クラブ	—	やまむろ	やまだACE	3位	やまだACE