令和２年度　富山県高等学校秋季大会　バレーボール競技

兼　第７３回全日本バレーボール高等学校選手権大会予選会

９月２６日(土)　女子：富山県総合体育センター（A, B）、女子：富山県西部体育センター（D, E）
９月２７日(日)　男子：富山県総合体育センター（A, B, C）、女子：富山県西部体育センター（D, E, F）
１１月　３日(火)　男子：氷見市ふれあいスポーツセンター（G, H）、女子：富山県総合体育センター（A, B）
１１月２３日(月)　男女：富山県総合体育センター（特設）

≪男子　組み合わせ≫

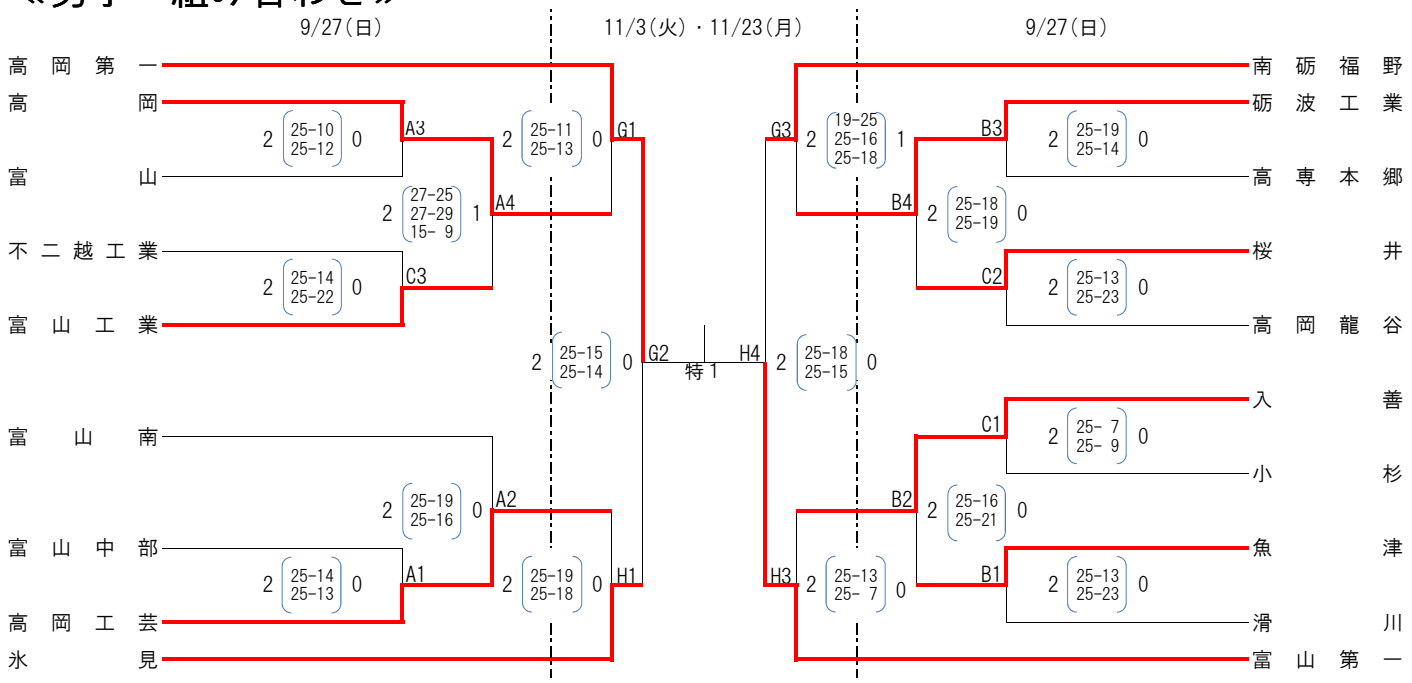
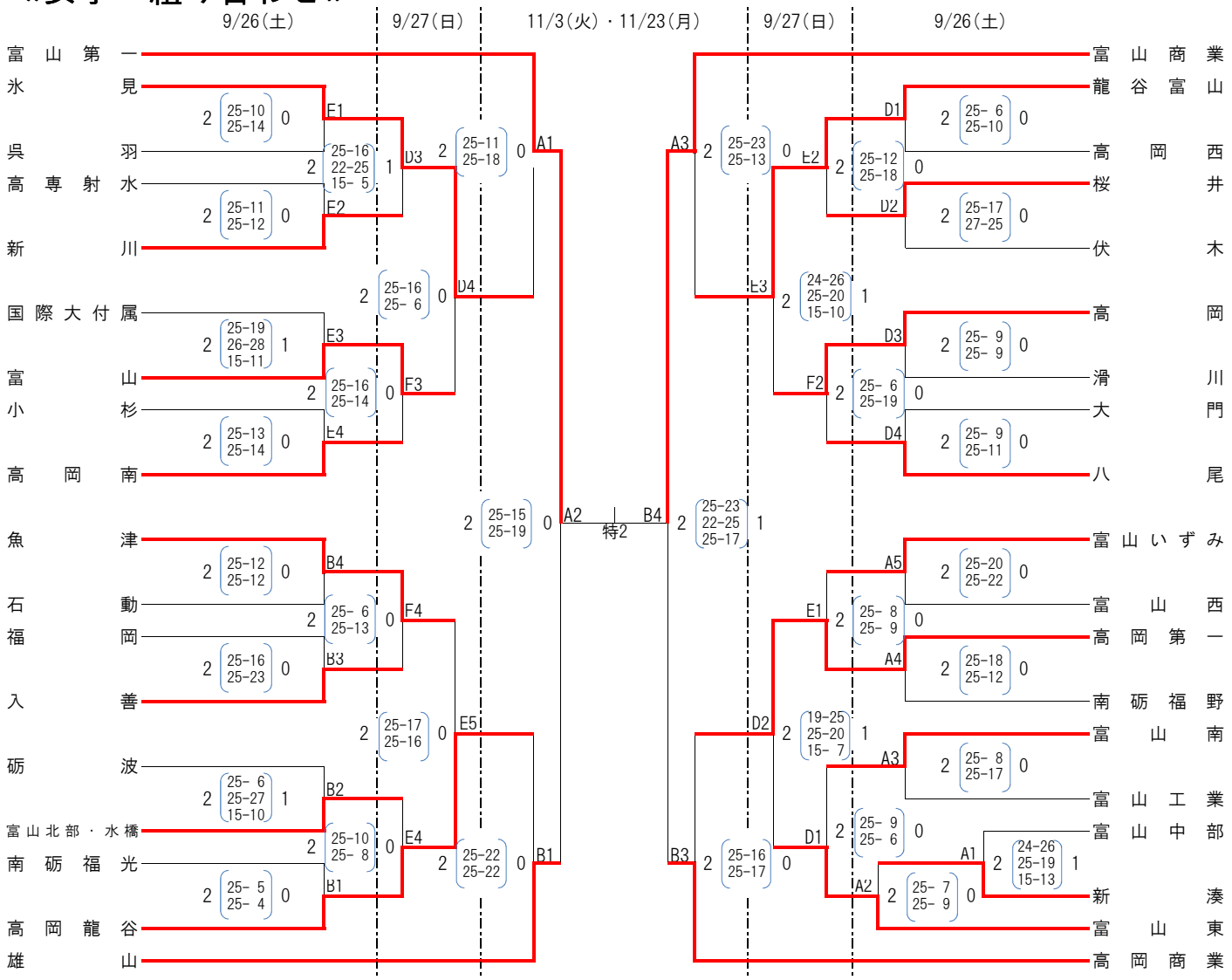
≪女子　組み合わせ≫