令和2年度　富山県高等学校秋季大会 バレーボール競技
兼　第73回全日本高等学校バレーボール選手権大会　富山県予選会

期　日	令和2年９月26日(土)､27日(日)、11月3日(火)、11月23日(月)

《男子　組み合わせ》

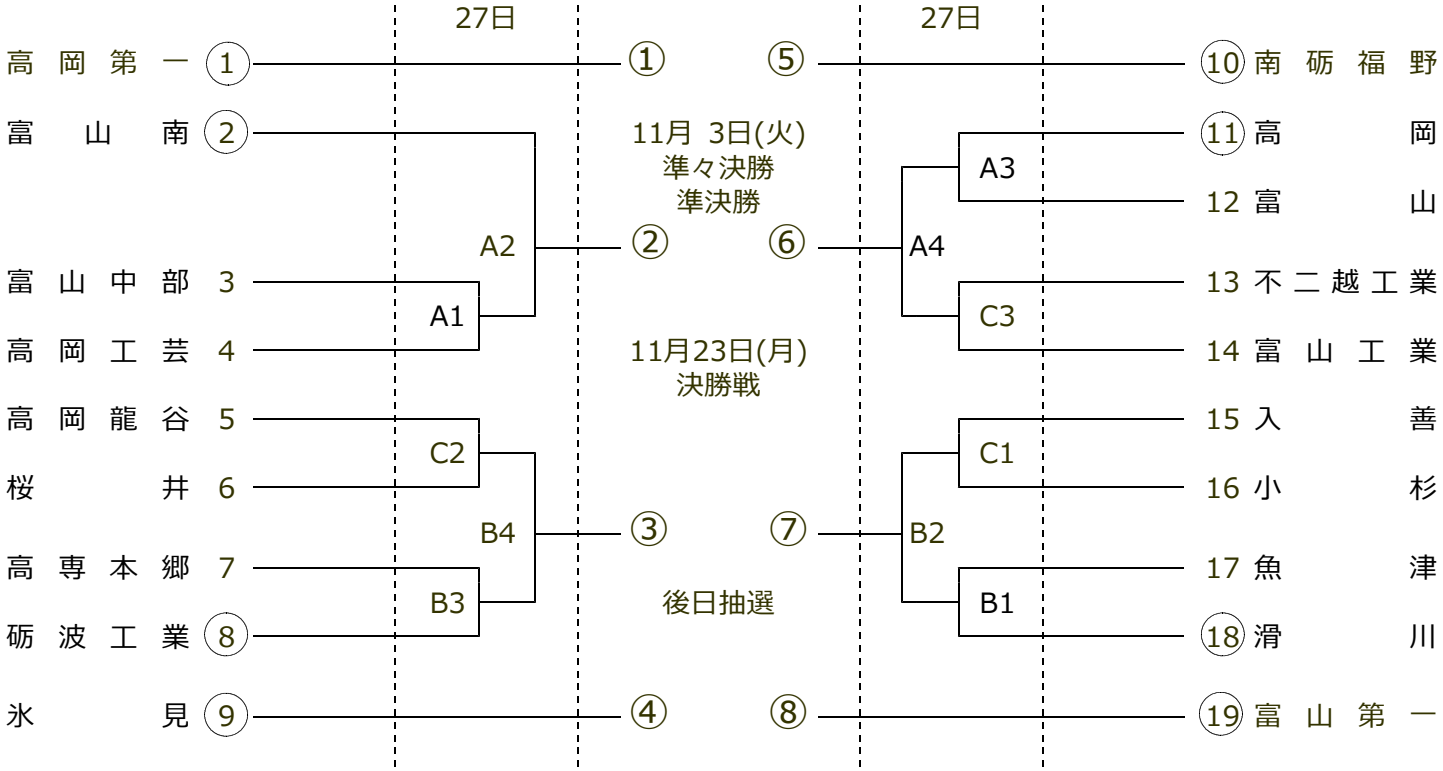

◇会　場　　９月２６日（土）　女子　富山県総合体育センター(A､B)
　　女子　富山県西部体育センター(D,E)
　　９月２７日（日）　男子　富山県総合体育センター(A,B､C)
　　女子　富山県西部体育センター(D,E､F)
　　１１月　３日（火）　男子　氷見市ふれあいスポーツセンター(G,H)
　　女子　富山県総合体育センター(A､B)
　　１１月２３日（月）　男女　富山県総合体育センター(特設)

◇時　間　　競技は9時30分試合開始とし、次の試合は９０分後に設定する。
　　最終日(11/23)のみ、10:00試合開始とし、次の試合は13:00に設定する。
〈設定時間〉
　　第1試合　　９：３０
　　第2試合　　１１：００
　　第3試合　　１２：３０
　　第4試合　　１４：００
　　第5試合　　１５：３０　　試合間で消毒作業および合同練習を行う。

令和2年度　富山県高等学校秋季大会 バレーボール競技
兼　第73回全日本高等学校バレーボール選手権大会　富山県予選会

期　日	令和2年９月26日(土)、27日(日)、11月3日(火)、11月23日(月)
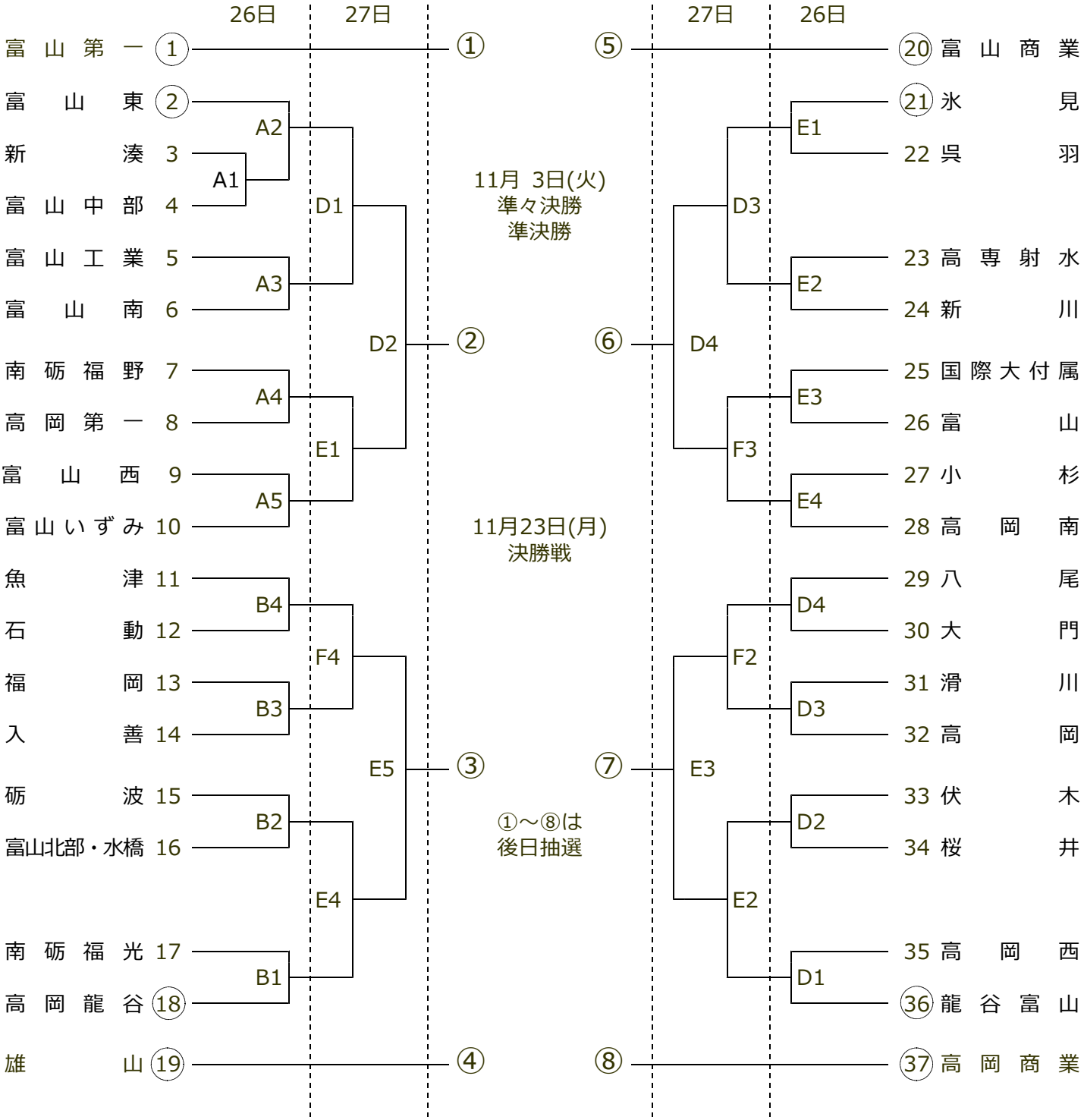
《女子　組み合わせ》