# 令和元年度　富山県高等学校新人大会　バレーボール競技

兼　第20回北信越高等学校新人大会バレーボール競技　富山県予選会

１月１８日（土）　男女：高岡市竹平記念体育館（A, B, C）、女子：南砺市福野体育館（D, E）
１月１９日（日）　男子：高岡市竹平記念体育館（A, C）、女子：富山県総合体育センター（F, G）
１月２５日（土）　男女：南砺市福野体育館（D, E）

## ≪男子　組み合わせ≫

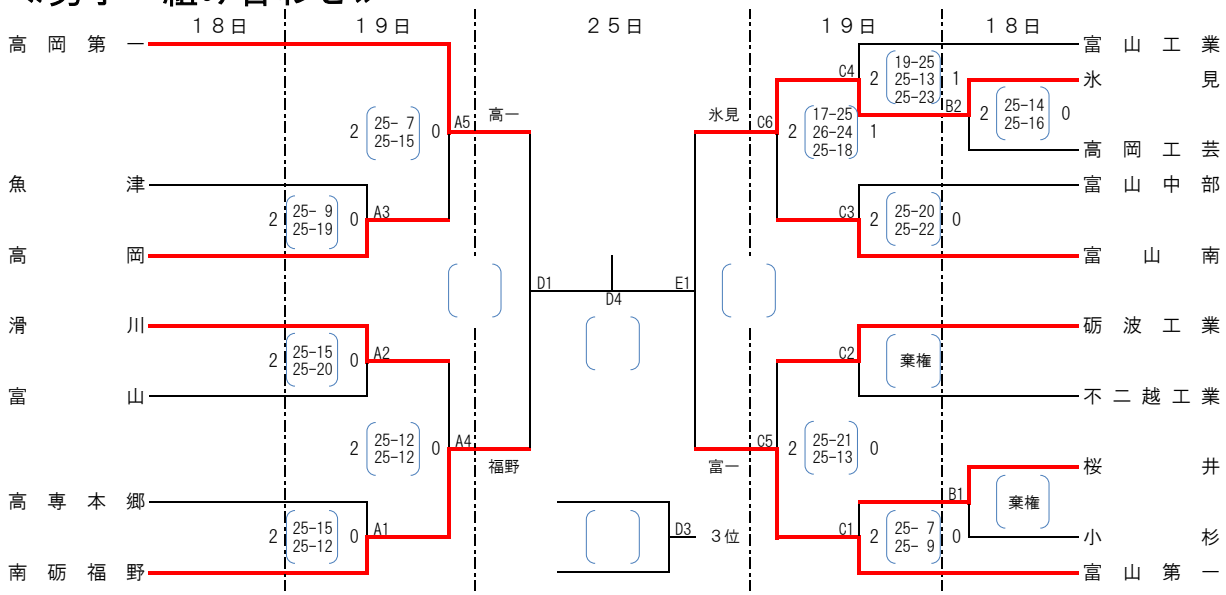

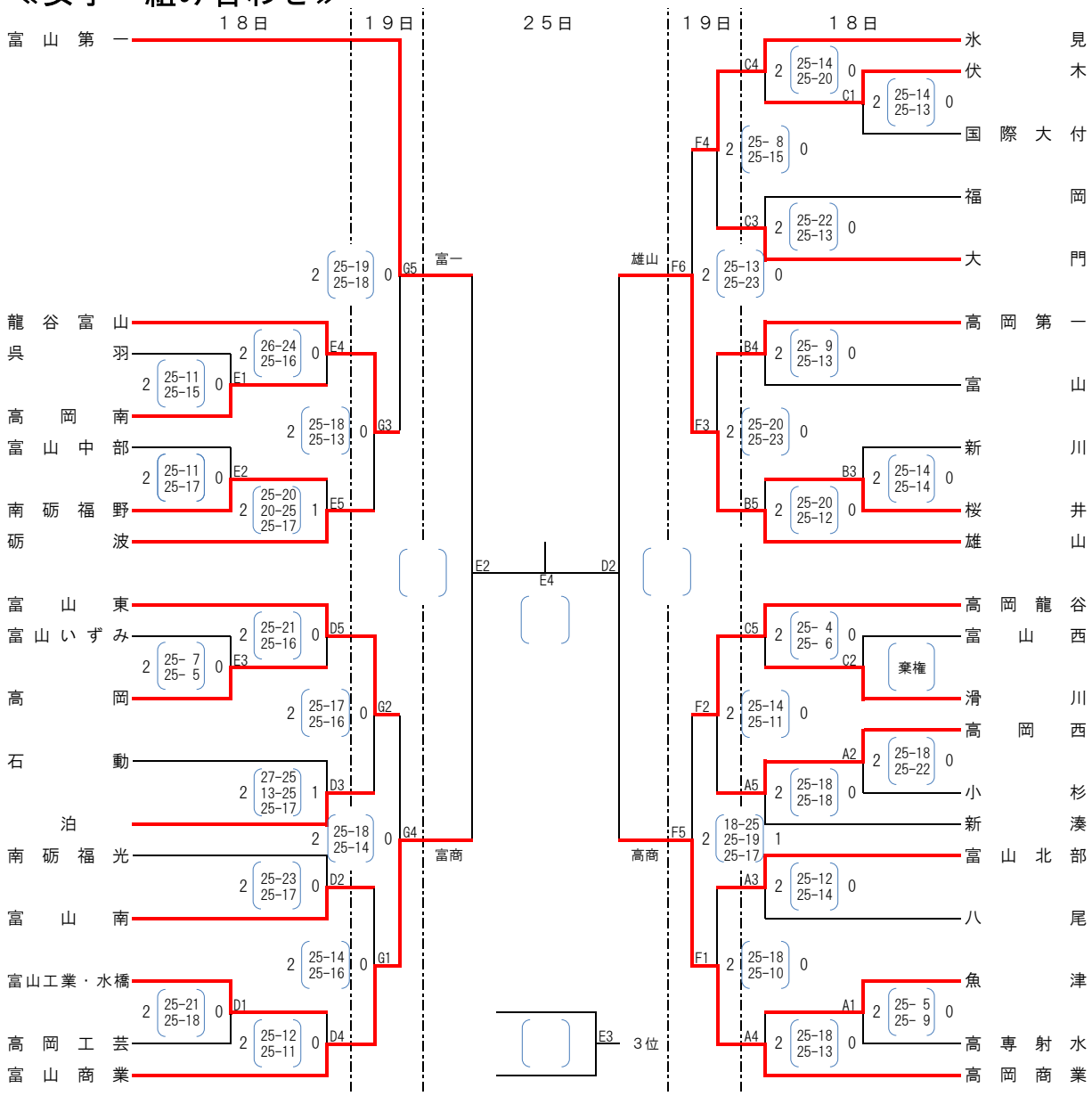
## ≪女子　組み合わせ≫