令和元年度　富山県高等学校新人大会　バレーボール競技

兼　第20回北信越高等学校新人大会バレーボール競技 富山県予選会

期　日	令和2年1月18日(土)、19日(日)、25日(土)

《男子　組み合わせ》

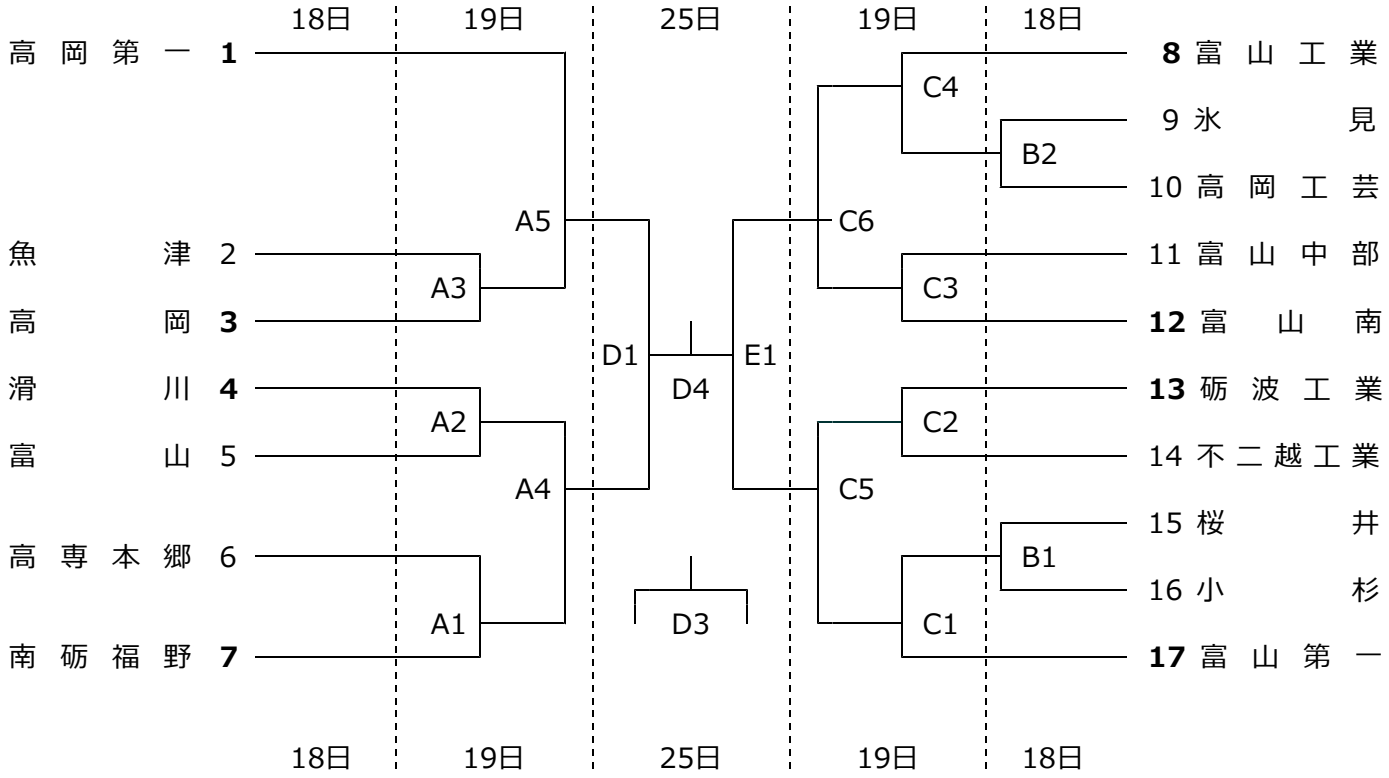

◇会　場　　１月１８日（土）　男女　高岡市竹平記念体育館　（A、B、C）
　　女子　南砺市福野体育館　（D、E）
　　１９日（日）　男子　高岡市竹平記念体育館　（A、C）
　　女子　富山県総合体育センター　（F、G）
　　２５日（土）　男女　南砺市福野体育館　（D、E）

◇時　間　　第一試合は１８日、１９日とも９：３０試合開始とし、次の試合は６０分後に設定する。
また、２５日は１０：００試合開始とする。

令和元年度　富山県高等学校新人大会　バレーボール競技

兼　第20回北信越高等学校新人大会バレーボール競技 富山県予選会

期　日	令和2年1月18日(土)、19日(日)、25日(土)
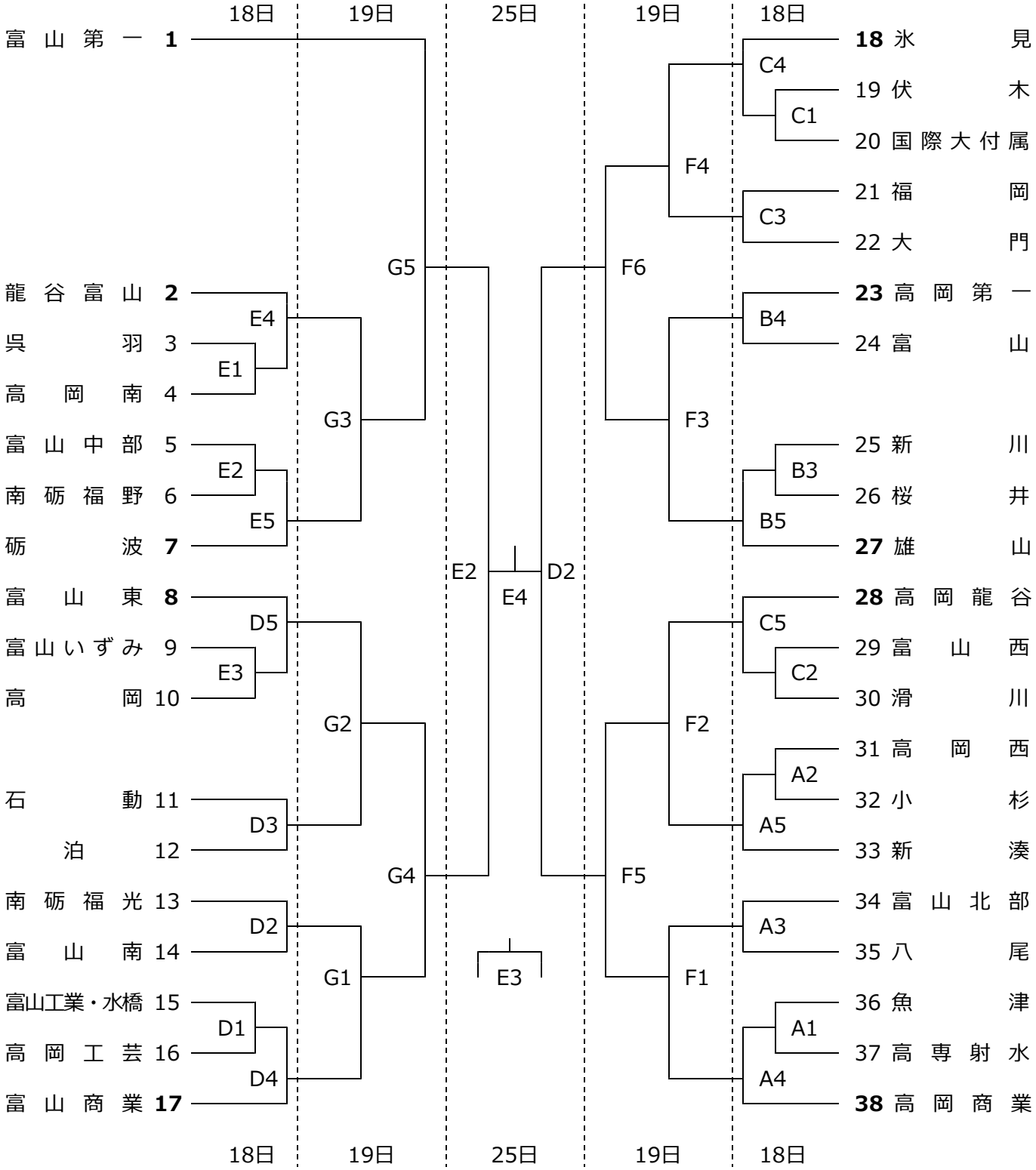
《女子　組み合わせ》