平成３０年度　富山県高等学校秋季大会　バレーボール競技

兼　第７１回全日本バレーボール高等学校選手権大会予選会

９月　８日(土)　女子：富山県西部体育センター（A, B）、女子：富山県総合体育センター（C, D）
９月　９日(日)　男子：富山県西部体育センター（A, B）、女子：富山県総合体育センター（C, D）
１１月　３日(土)　男女：南砺市福野体育館（E, F）
１１月２３日(金)　男女：富山県総合体育センター（特設）

≪男子　組み合わせ≫

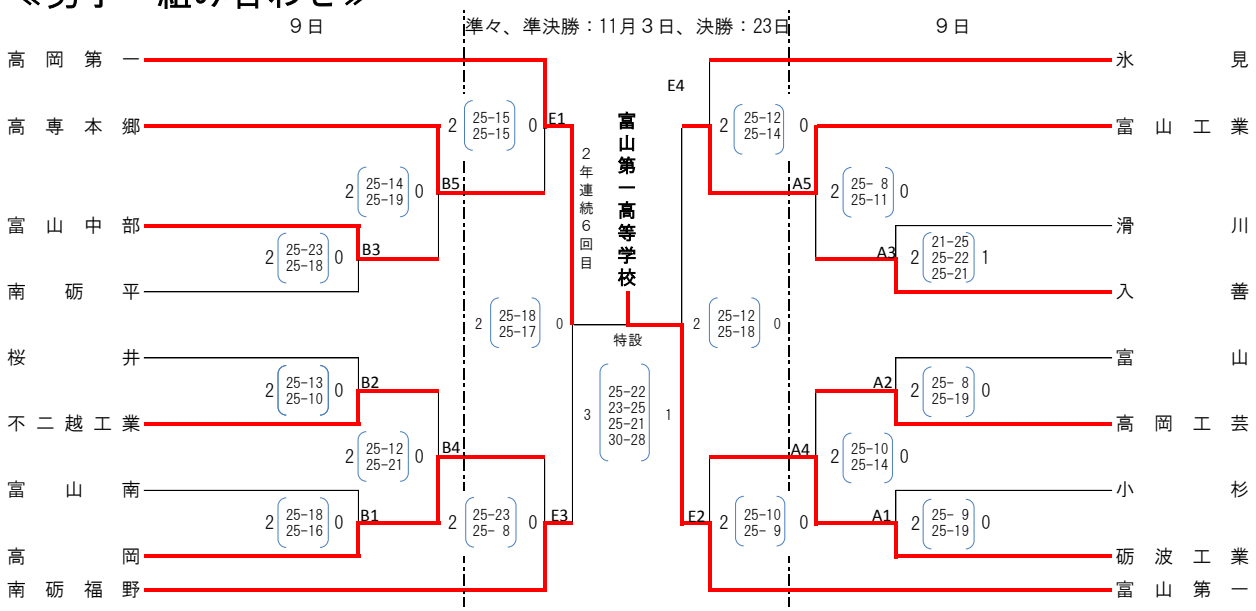
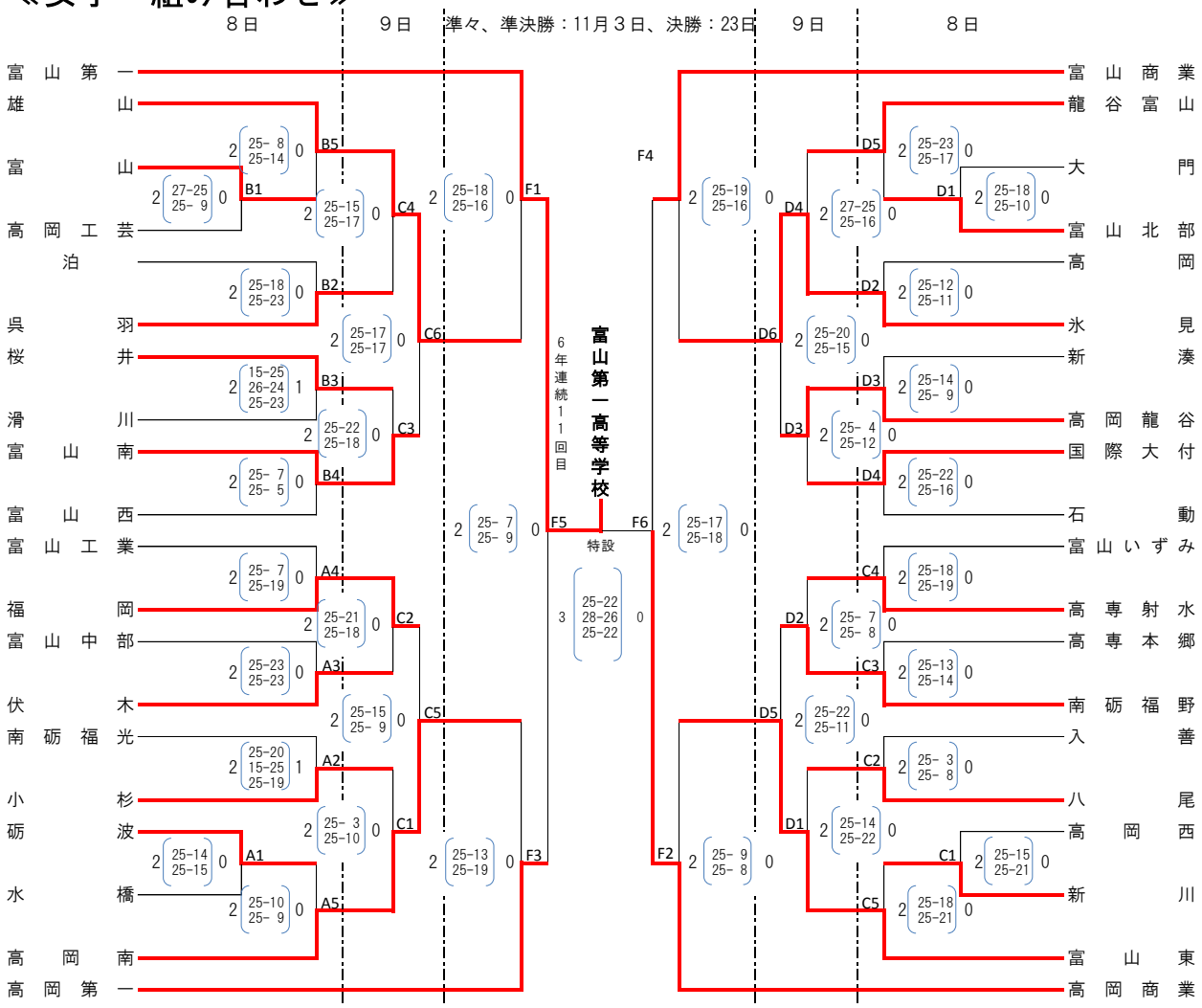
≪女子　組み合わせ≫