平成２９年度　富山県高等学校新人大会　バレーボール競技

兼　第18回北信越高等学校新人大会バレーボール競技　富山県予選会

１月２０日（土）　男女：黒部市総合体育センター（A, B, C）、女子：高岡市ふくおか総合文化センター（D, E）
１月２１日（日）　男子：富山県総合体育センター（F, G）、女子：黒部市総合体育センター（A, C）
１月２７日（土）　男女：富山県総合体育センター（F, G）

≪男子　組み合わせ≫

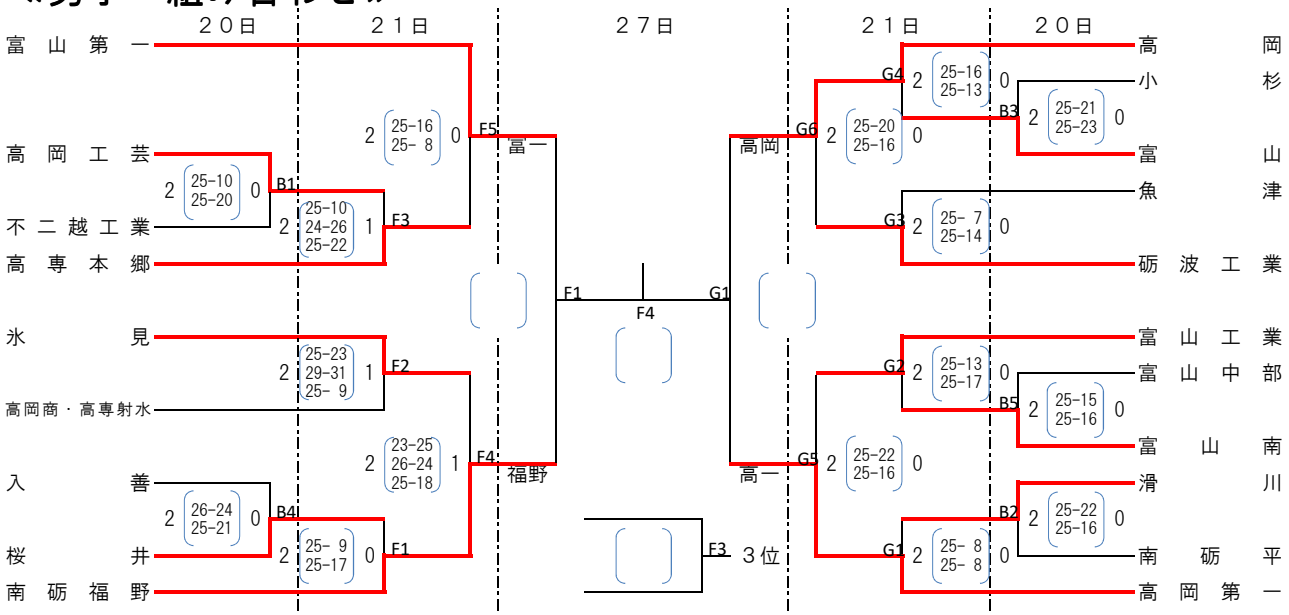
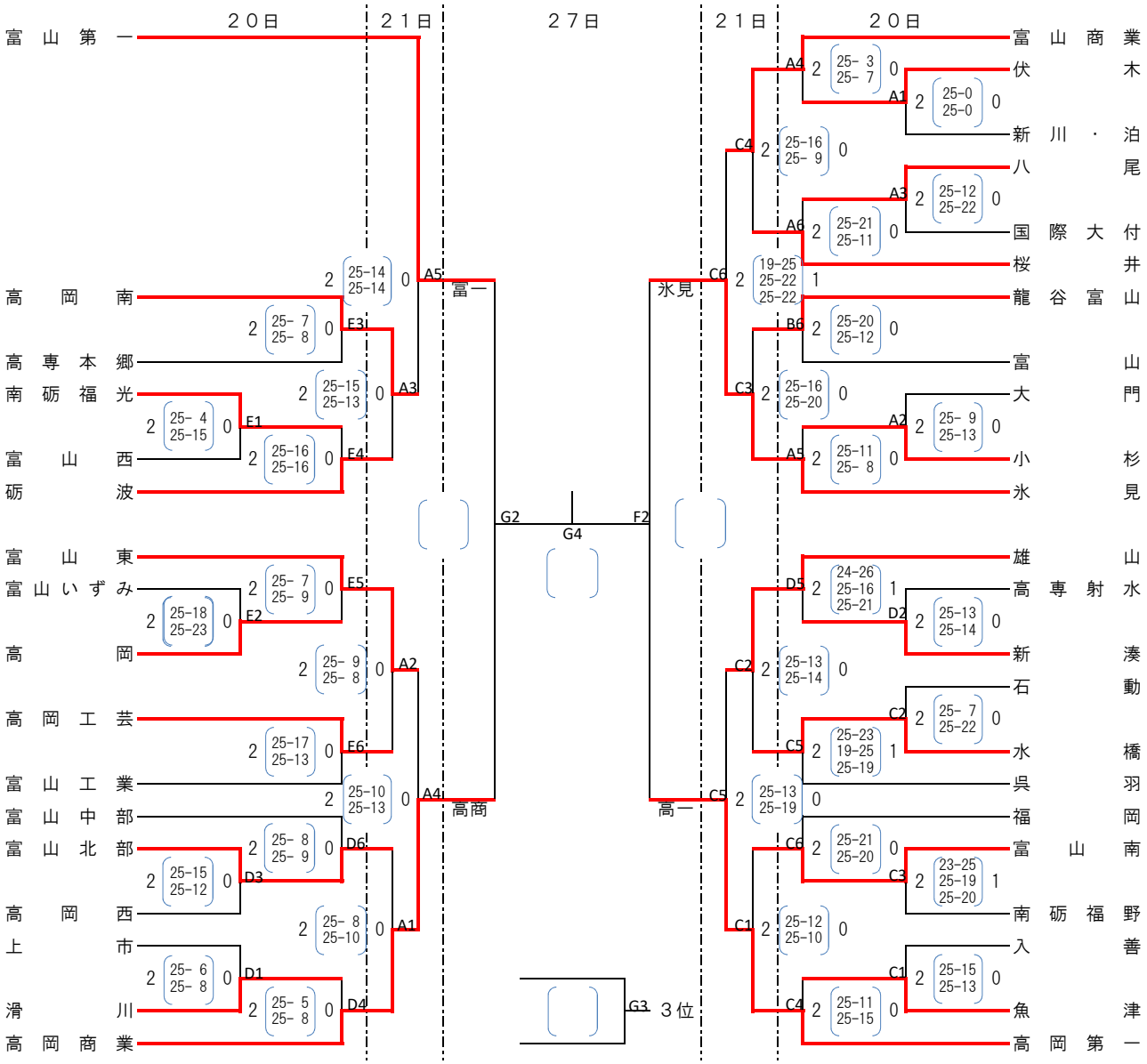
≪女子　組み合わせ≫