平成29年度(2017)富山県高等学校総合体育大会バレーボール競技

兼 全国高等学校総合体育大会バレーボール競技富山県予選会　　兼 北信越高等学校総合体育大会バレーボール競技富山県予選会

期日・会場　５月28日(日)　男子：富山県体育文化センター(Ａ，Ｂ)
女子：滑川市総合体育センター(Ｃ，Ｄ)、富山県西部体育センター(Ｅ，Ｆ)
６月３日(土)　男子：南砺市福野体育館(Ｇ，Ｈ)、女子：富山県総合体育センター(Ｉ，Ｊ)
６月４日(日)　男女：富山県総合体育センター(Ｉ，Ｊ，特設)

＜男子＞

優　勝：富山第一高等学校
（２年連続６回目）
準優勝：高岡第一高校
３　位：高　岡　高校
３　位：南砺福野高校

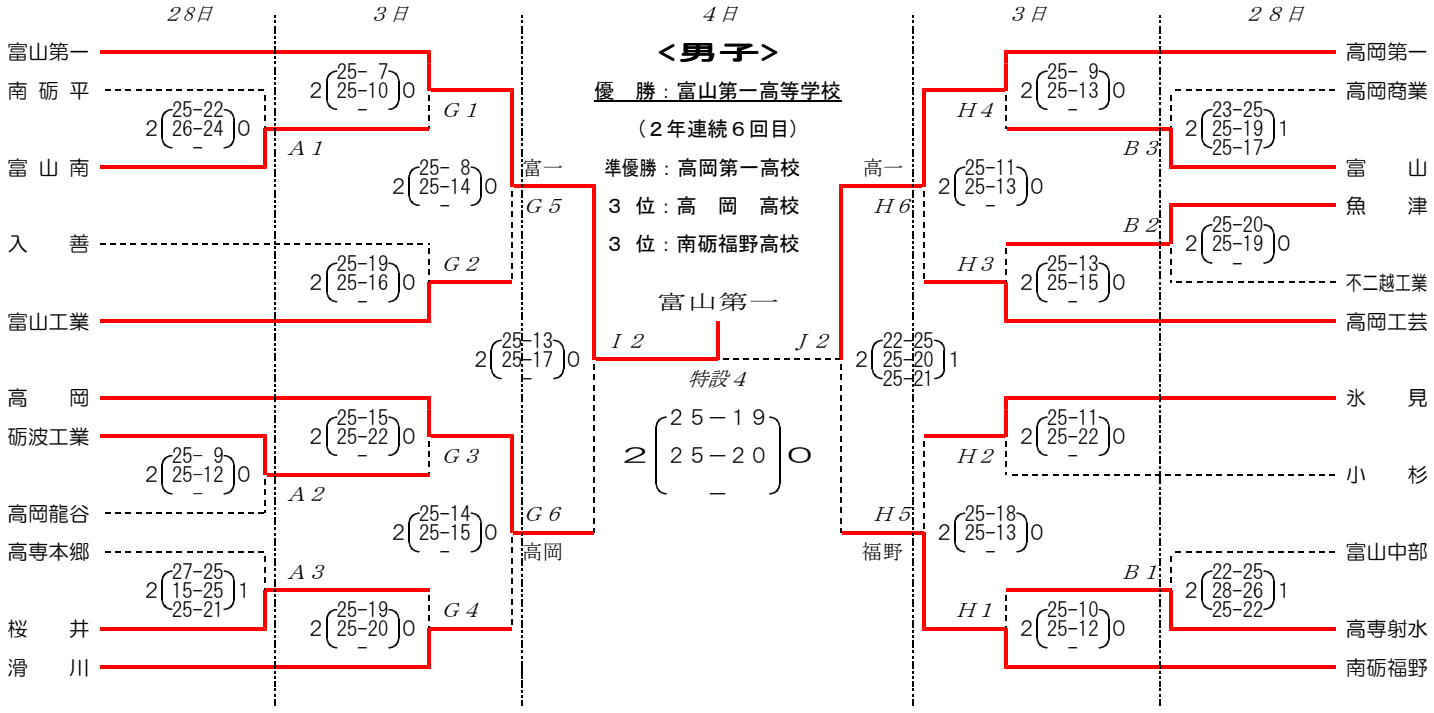

＜女子＞
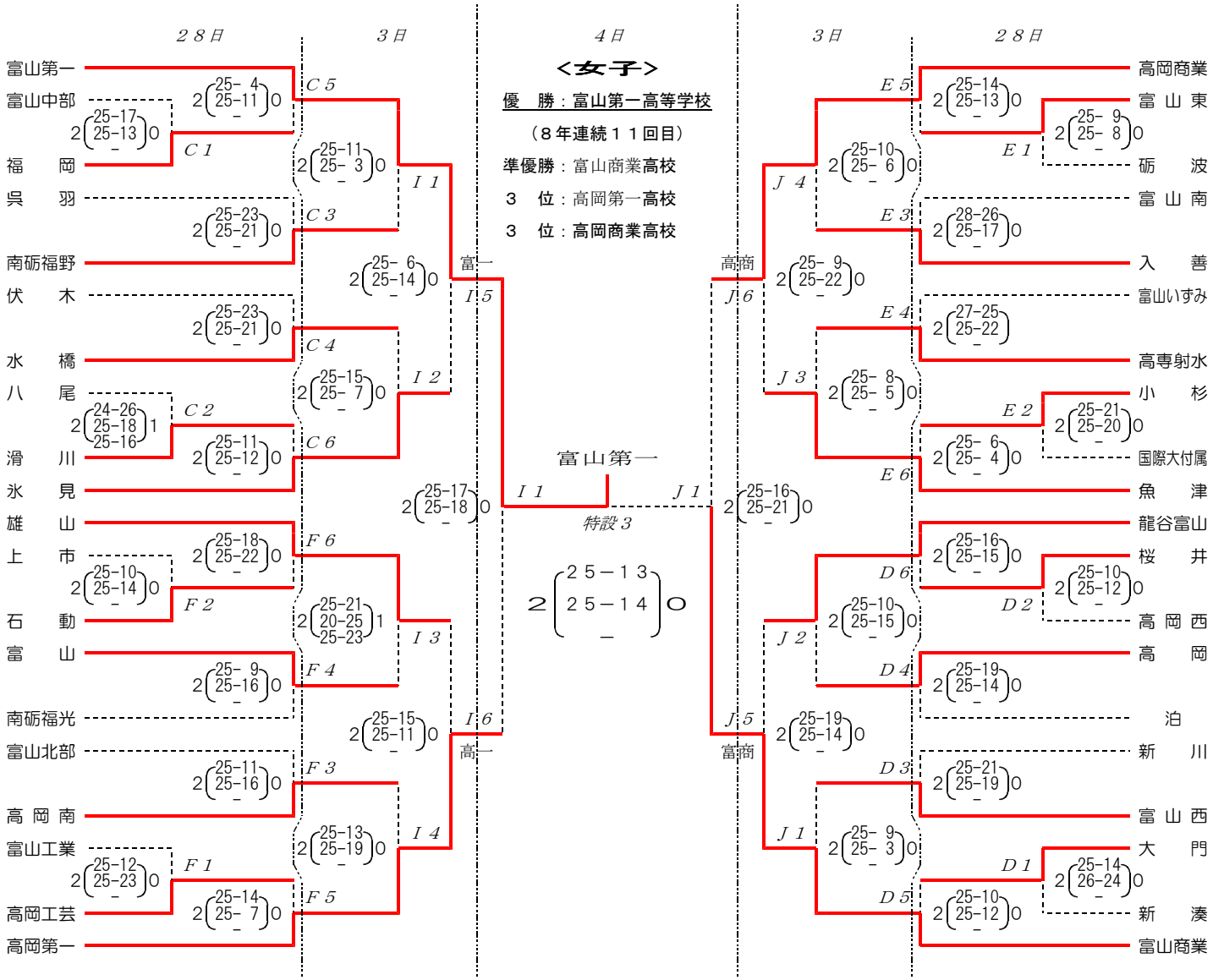
優　勝：富山第一高等学校
（８年連続１１回目）
準優勝：富山商業高校
３　位：高岡第一高校
３　位：高岡商業高校