令和5年度　富山県高等学校秋季大会 バレーボール競技
兼　第76回全日本バレーボール高等学校選手権大会　富山県予選会

期　日	令和5年9月9日(土)､10日(日)、11月3日(祝)、11月23日(祝)

《男子　組み合わせ》

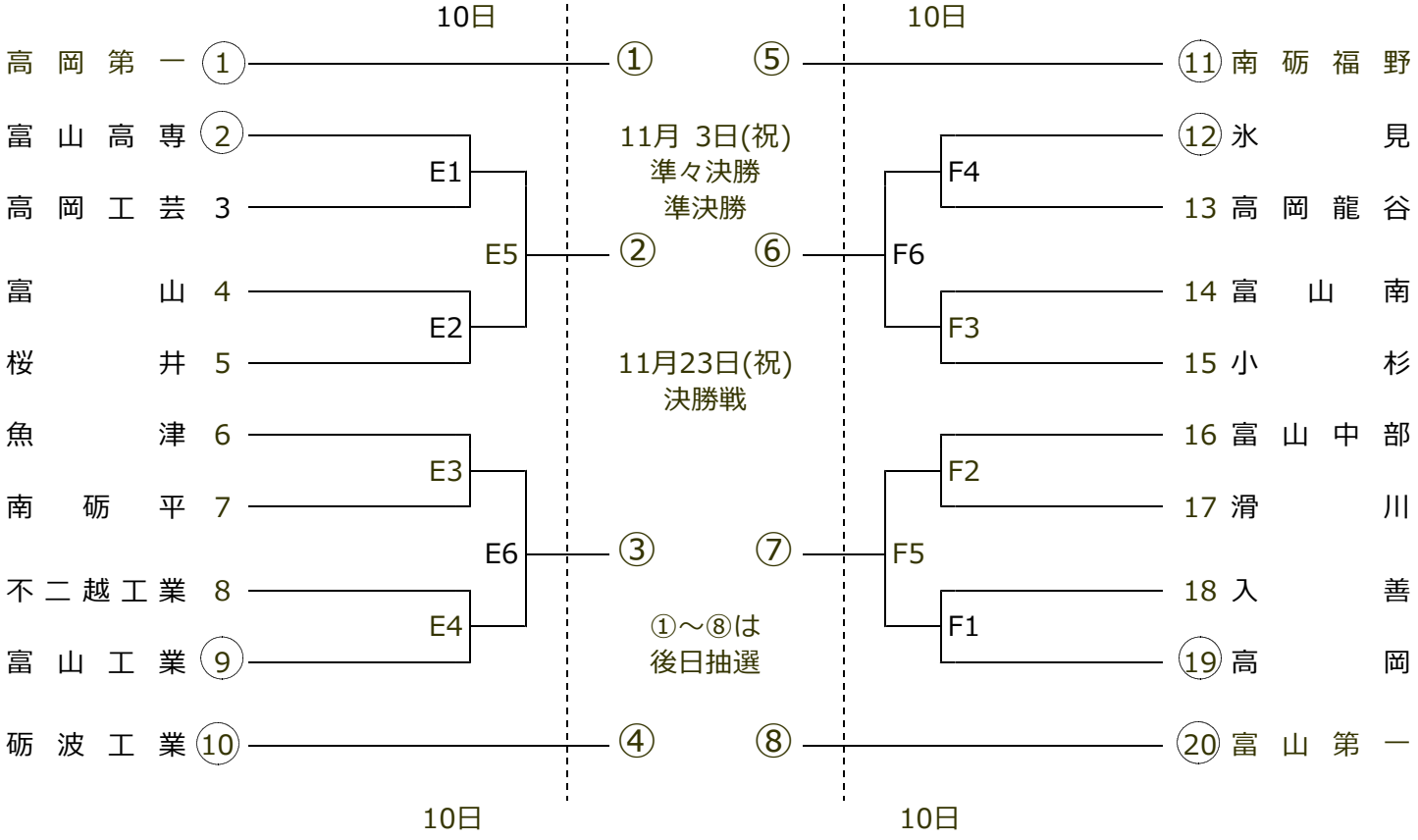

◇会　場	9月　9日（土）	女子	富山県総合体育センター	(A､B)
		女子	黒部市総合体育センター	(C､D)
	9月１０日（日）	男子	魚津市ありそドーム	(E､F)
		女子	黒部市総合体育センター	(C､D)
	１１月　３日（祝）	男子	富山県総合体育センター	(A､B)
		女子	富山県西部体育センター	(G､H)
	１１月２３日（祝）	男女	富山県総合体育センター	(特設)

◇時　間　　競技は9時30分試合開始とし、次の試合は５０分後に設定する。
最終日(11/23)のみ、10:00試合開始とし、次の試合は13:00に設定する。

令和5年度　富山県高等学校秋季大会 バレーボール競技
兼　第76回全日本バレーボール高等学校選手権大会　富山県予選会

期　日	令和5年９月9日(土)、10日(日)、11月3日(祝)、11月23日(祝)
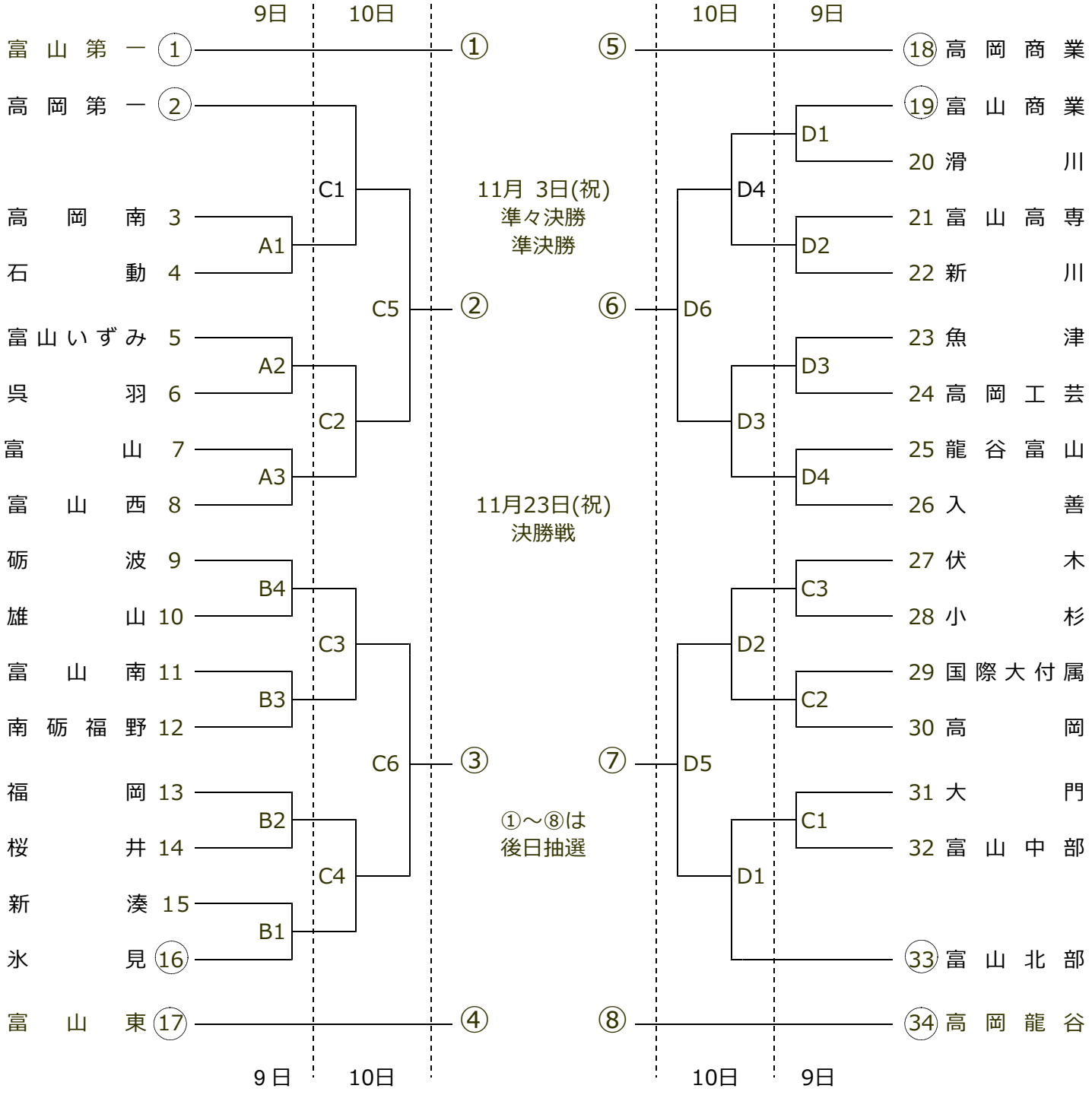
《女子　組み合わせ》