令和4年度　富山県高等学校秋季大会 バレーボール競技
兼　第75回全日本バレーボール高等学校選手権大会　富山県予選会

期　日	令和4年9月3日(土)､4日(日)、11月3日(祝)、11月23日(祝)

《男子　組み合わせ》

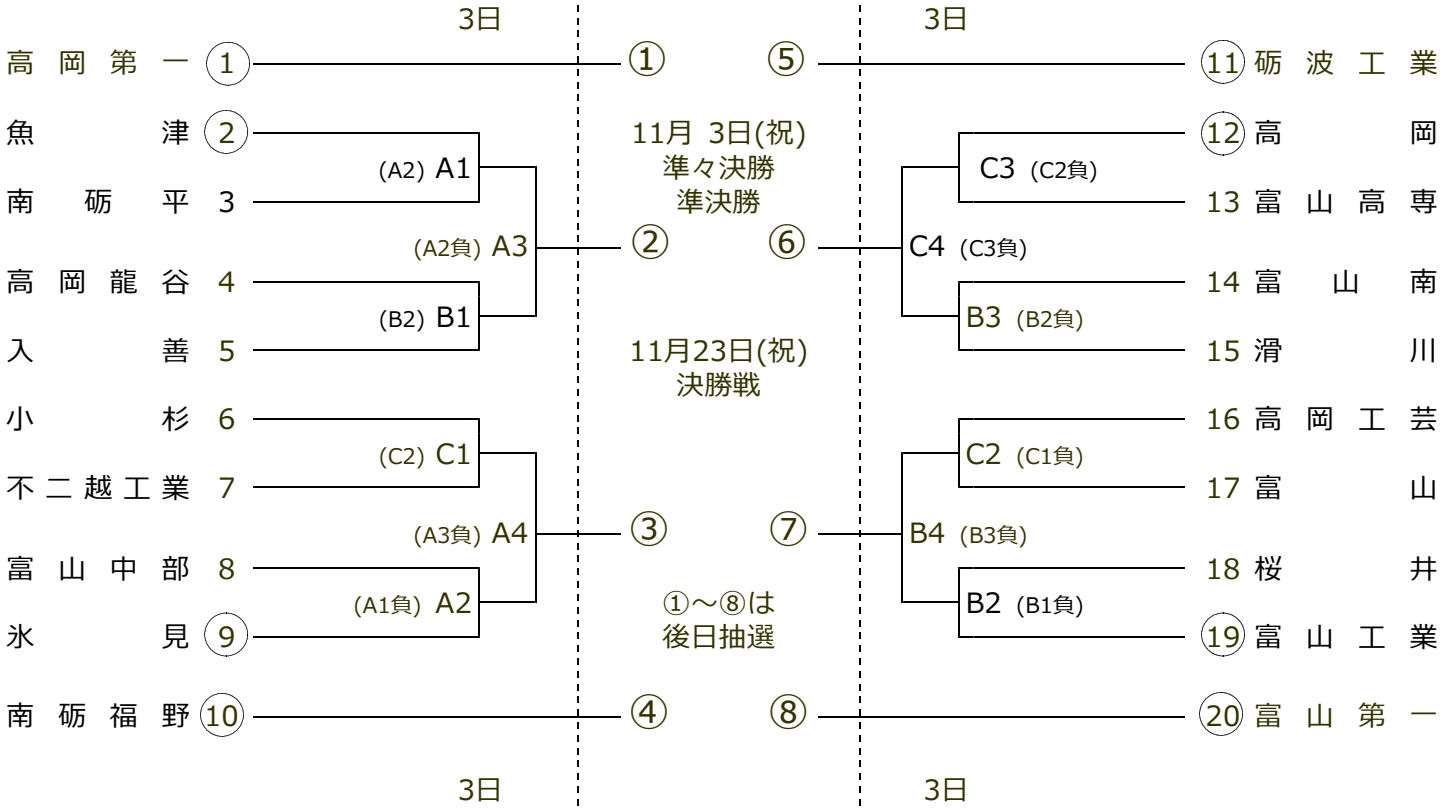

◇会　場	9月　3日（土）	男子	富山県総合体育センター	(A､B､C)
		女子	富山市総合体育館	(D､E､F､G)
	9月　4日（日）	女子	富山県総合体育センター	(A､B)
		女子	富山市総合体育館	(G､H)
	１１月　３日（火）	男子	富山県総合体育センター	(A､B)
		女子	富山市総合体育館	(D､F)
	１１月２３日（月）	男女	富山県総合体育センター	(特設)

◇時　間　　競技は9時30分試合開始とし、次の試合は９０分後に設定する。
最終日(11/23)のみ、10:00試合開始とし、次の試合は12:30に設定する。

〈設定時間〉

第1試合	９：３０	
第2試合	１１：００	
第3試合	１２：３０	
第4試合	１４：００	試合間で消毒作業および合同練習を行う。

令和4年度　富山県高等学校秋季大会 バレーボール競技
兼　第75回全日本バレーボール高等学校選手権大会　富山県予選会

期　日	令和4年９月3日(土)、4日(日)、11月3日(祝)、11月23日(祝)
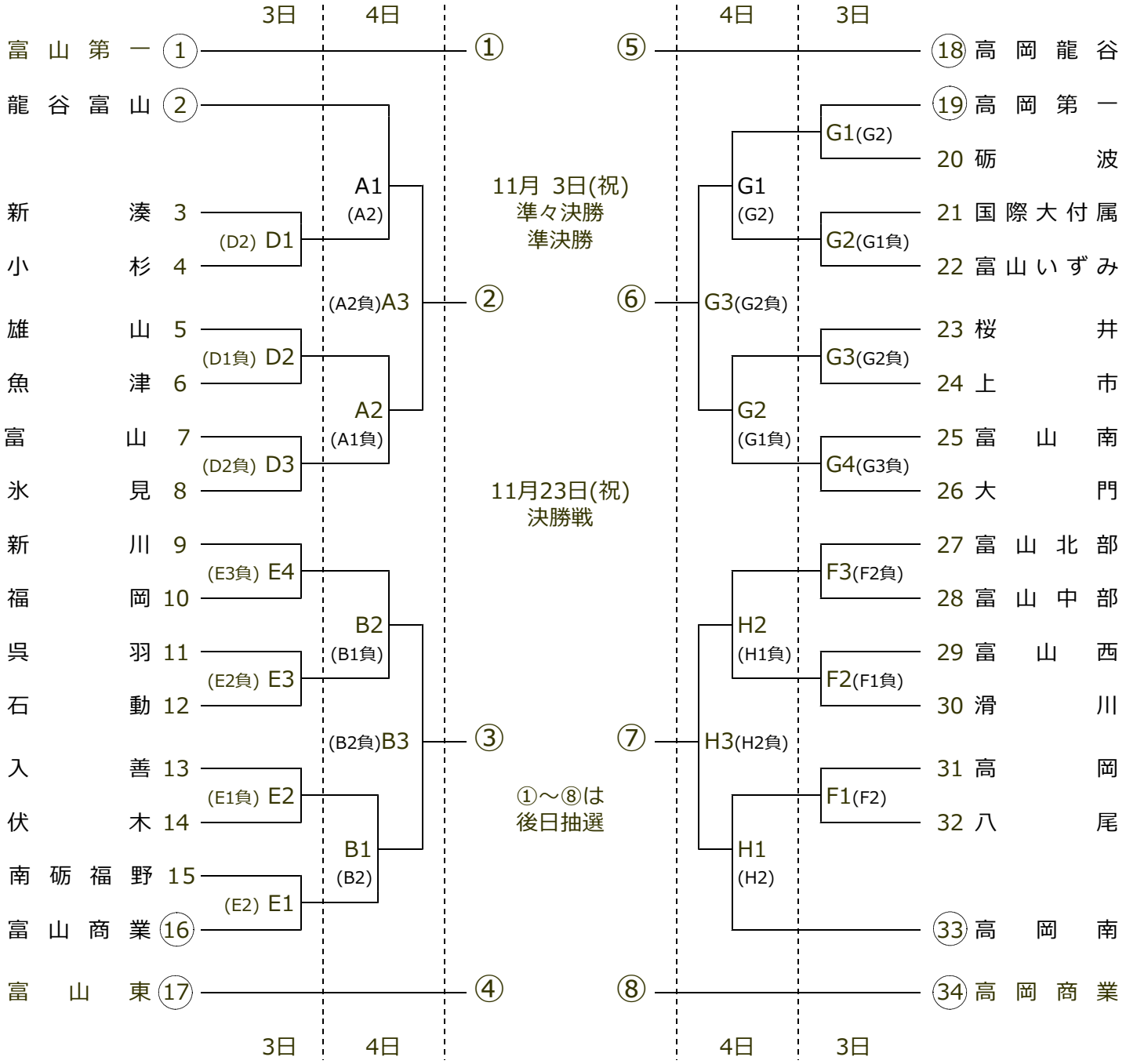
《女子　組み合わせ》