令和4年度　富山県高等学校総合体育大会　バレーボール競技

兼　全国･北信越高等学校総合体育大会　富山県予選会

5月28日(土)　男女:黒部市総合体育センター(A,B,C)、女子:富山県総合体育センター(D,F)
6月　4日(土)　男子:富山県西部体育センター(G,H,I)、女子:富山県総合体育センター(D,E,F)
6月　5日(日)　男女:富山県総合体育センター(D,F)

≪男子　組み合わせ≫

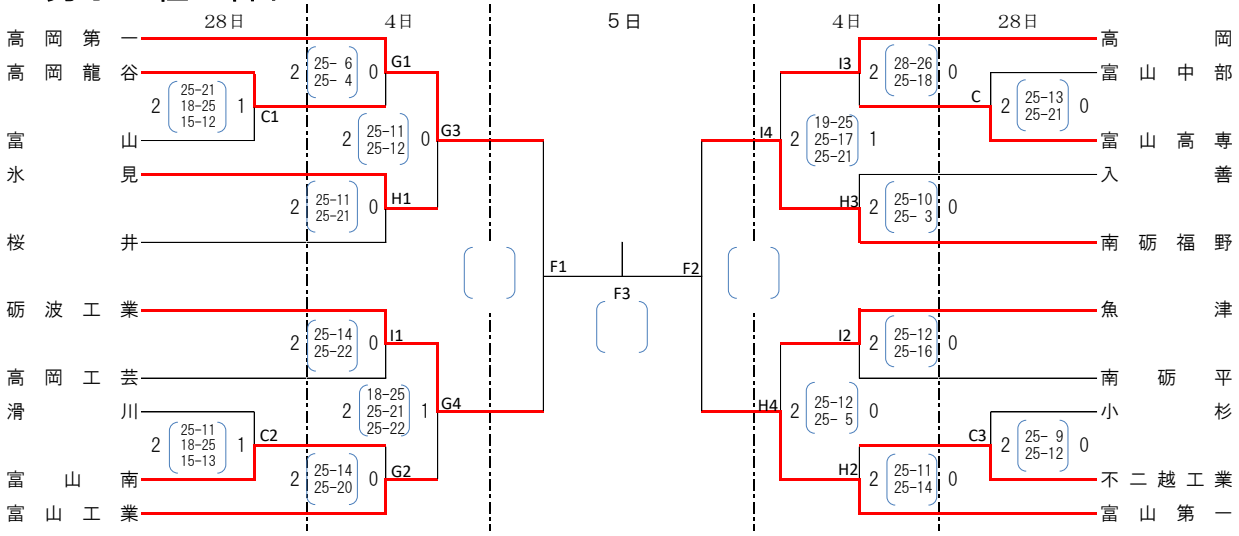
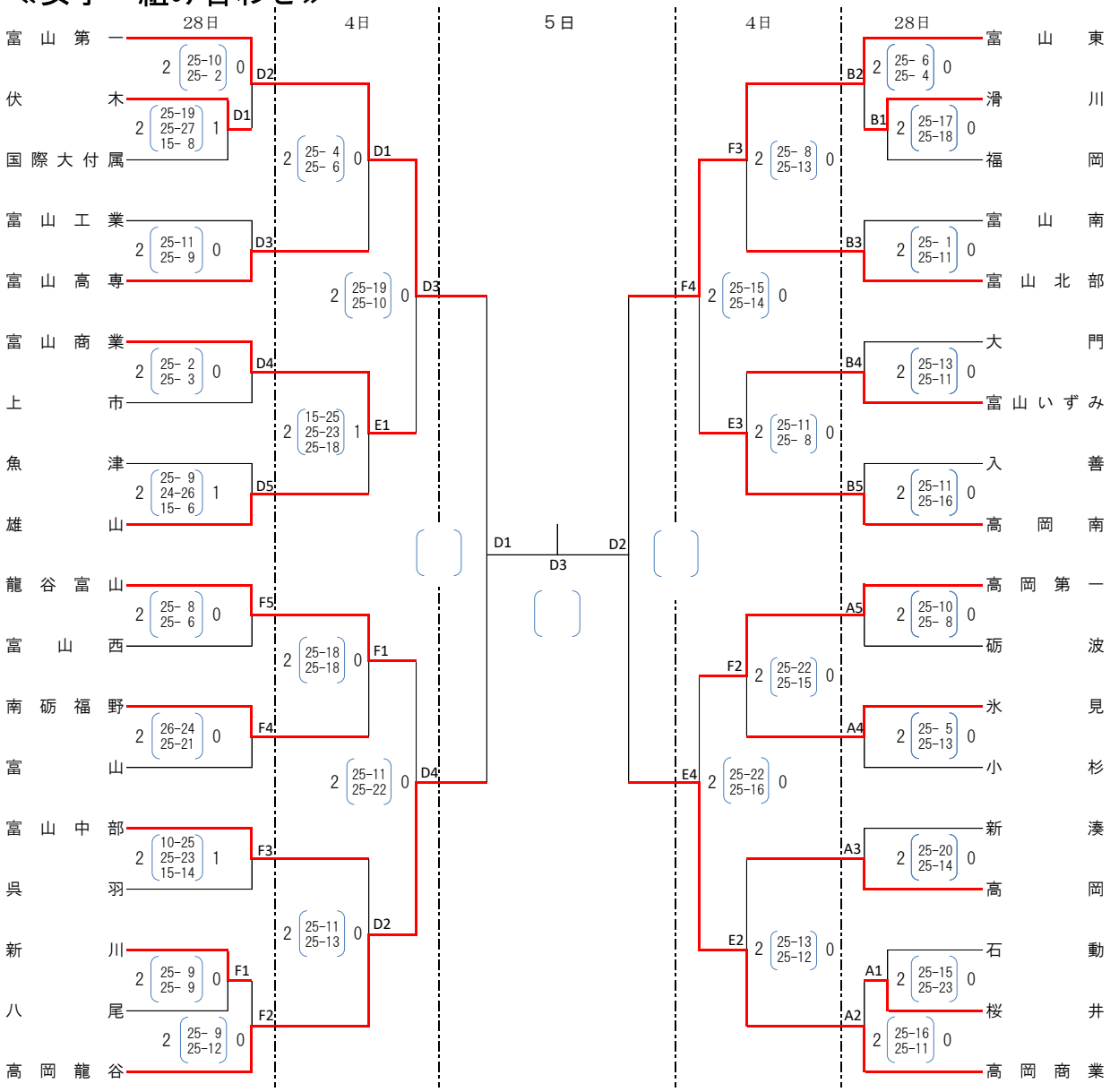
≪女子　組み合わせ≫