モルテン杯第12回北信越クラブバレーボール9人制選手権大会富山県予選会

2018年2月11日（日）
滑川市総合体育センター

男子（Aコート）

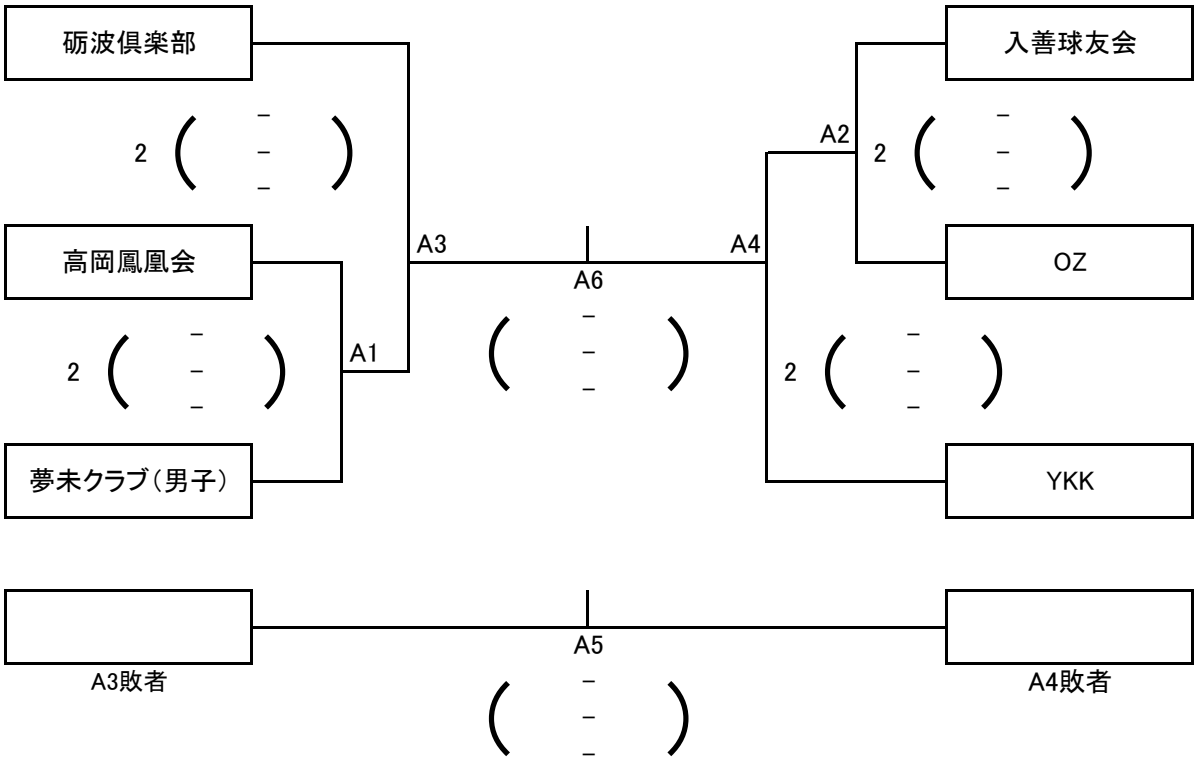

※上位2チームは3/24～3/25に新潟県新潟市で開催される北信越大会に出場する。

女子（Bコート）

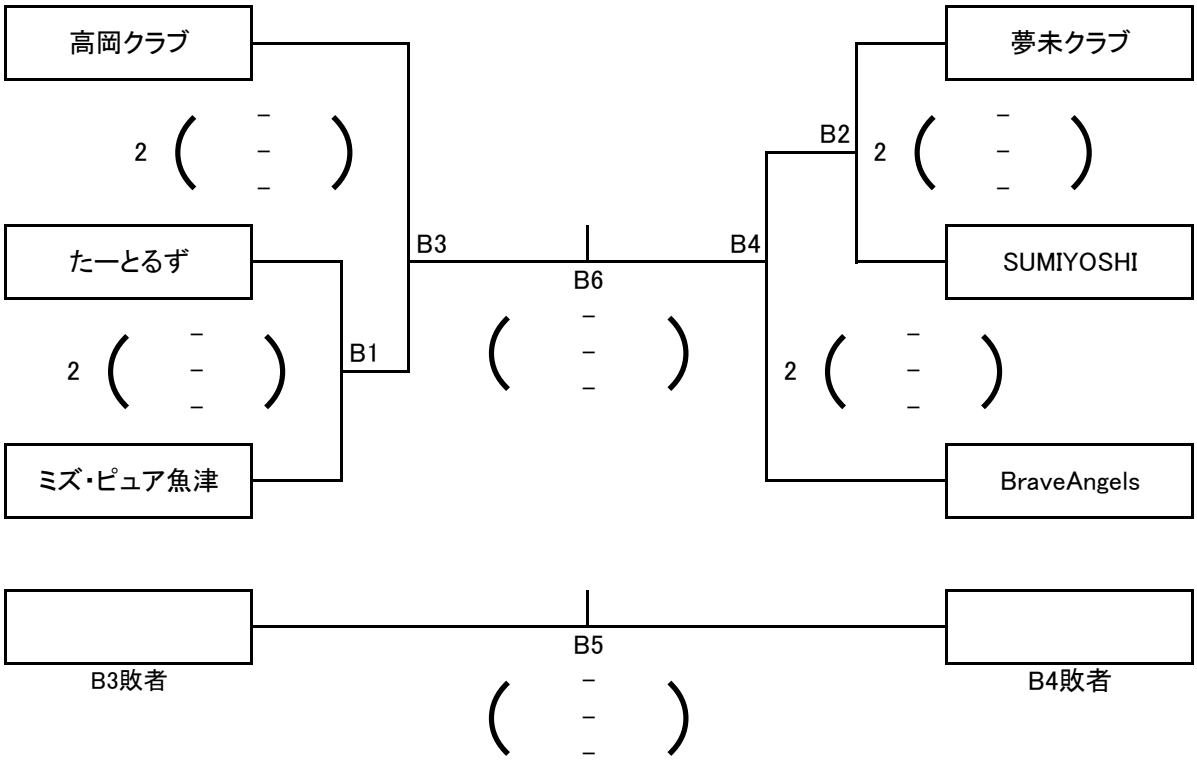

※上位2チームは3/24～3/25に新潟県新潟市で開催される北信越大会に出場する。